Limited Edition News

CKD

适用于二次电池制造工序的脉冲喷射空气控制

长寿命膜片构造

以更长、更稳定的寿命，减少维护费用及工时。

瞬间、大流量喷射

通过瞬间、大流量喷射，可有效清除粉尘。
且开闭迅速，密封可靠。

适用于控制多种粉粒体

可广泛用于各种粉粒体的供给、混合、去除等。

可选择密封件材质

为了实现装置的稳定动作，可根据使用环境从聚氨酯橡胶、丁腈橡胶、氟橡胶中选择密封件材质。

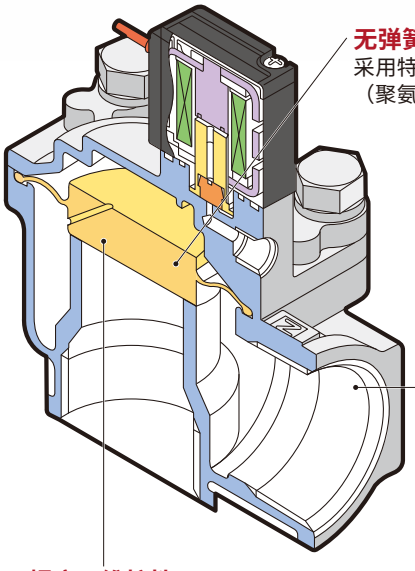

集尘机用阀控制系统示例

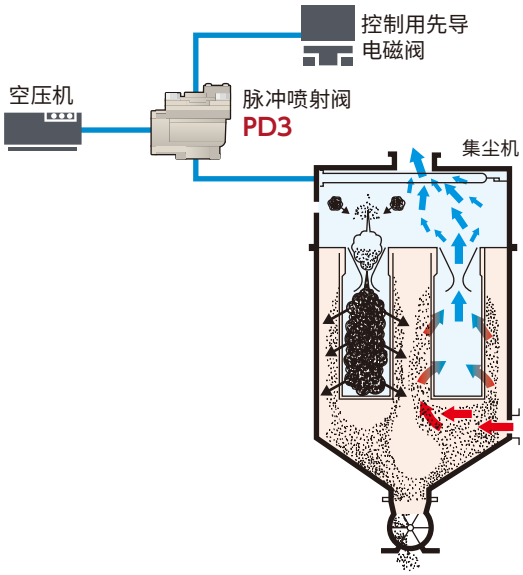

集尘机用先导式2通阀 脉冲喷射PD3·PDV3-P4系列

CKD Corporation
https://www.ckd.co.jp/zh/

●本产品为特殊规格品，请垂询本公司营业担当。

LN-029CS

规格

通用规格

项　目		气控型 PD3	电磁阀搭载型 PDV3
使用流体	注1	压缩空气(不含腐蚀性气体)	
最低动作压力差	MPa	0.1	
最高动作压力差	MPa	0.7	
最高使用压力	MPa	0.7	
耐压力(水压)	MPa	2.0	
流体温度	℃	−10～60、密封件材质为氟橡胶时：−10～100(不得冻结)	
环境温度	℃	−10～60、密封件材质为氟橡胶时：−10～100	
环境		—	无腐蚀性气体、爆炸性气体的场所
阀结构		先导式提升结构	
阀座泄漏	cm^3/min	300以下、密封件材质为聚氨酯橡胶时：50以下	
先导配管口径		Rc1/8	
安装形式		自由	
使用环境		室内、室外	室内

电气规格

项　目		PDV3
额定电压		AC100V(50/60Hz)・110V(60Hz)、AC200V(50/60Hz)・220V(60Hz)、DC12V、DC24V
电压波动范围		额定电压的±10%
视在功率(VA)	保持时	7.5(50Hz)、5.5(60Hz)
	启动时	20(50Hz)、17(60Hz)
功耗(W)	AC	4.0(50Hz)、3.4(60Hz)
	DC	6.5
绝缘等级		等级130(B)(线圈选择项4A时：等级相当于180(H))
防护等级	注2	相当于IP65

注1：在露点ADP−80℃环境下使用及用于氮气、惰性气体时，请另行与本公司协商。
注2：带T型端子箱为相当于IP61。

回路图符号

● PD3(气控型)

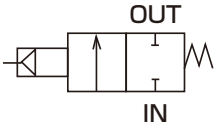

● PDV3(电磁阀搭载型)

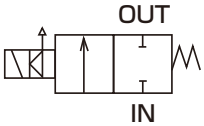

各机种规格

项　目 机种型号	配管口径	通径(mm)	Cv值	重量(kg)
●气控型				
PD3-20A-P4-FL	Rc3/4	23	11	0.26
PD3-25A-P4-FL	Rc1	28	18	0.40
PD3-40A-P4-FL	IN：Rc1½ - OUT：外径φ48 长度 52	37	45	0.86
PD3-40A-RC-P4-FL	Rc 1½	37	45	0.75
●电磁阀搭载型				
PDV3-20A-P4-FL	Rc3/4	23	11	0.41
PDV3-25A-P4-FL	Rc1	28	18	0.55
PDV3-40A-P4-FL	IN：Rc1½ - OUT：外径φ48 长度 52	37	45	1.01
PDV3-40A-RC-P4-FL	Rc1½	37	45	0.90

注1：建议气控型PD3的驱动用电磁阀使用FFB-3106※3-P4系列、AB41E4-02-3-03T。
各机种的详情请参阅CKD元件产品网站（https://www.ckd.co.jp/kiki/sc/）。

需从日本出口本产品及其相关技术或软件时，根据日本法律请务必注意防止将其用于与军火、武器相关的用途中。
If the goods and/or their replicas, the technology and/or software found in this catalog are to be exported from Japan, Japanese laws require the exporter makes sure that they will never be used for the development and/or manufacture of weapons for mass destruction.

喜开理(上海)机器有限公司　营业本部　上海市徐汇区虹梅路1905号远中科研大楼6楼601　200233
电话（021）61911888　传真（021）60905357
<Website>
https://www.ckd.sh.cn/

●出于改良的目的，本样本上记载的产品规格及外观可能会进行变更，恕不另行通知，敬请谅解。
©CKD Corporation 2026 All copy rights reserved.
©喜开理（上海）机器有限公司 2026版权所有

官方公众号　官方视频号

2026.9